ニードルグリッパー SNG-M

ストローク: 3.0 mm

COMPOSITE

ニードルグリッパー SNG-M

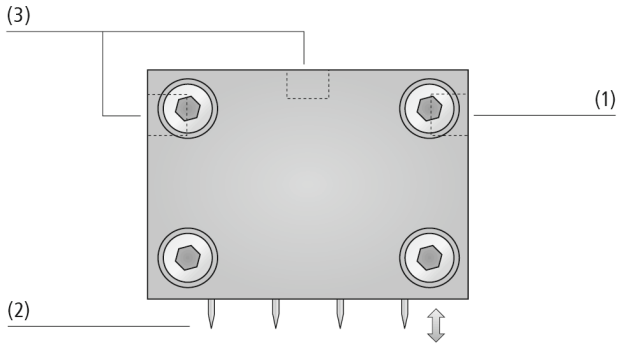

システムデザイン ニードルグリッパー SNG-M

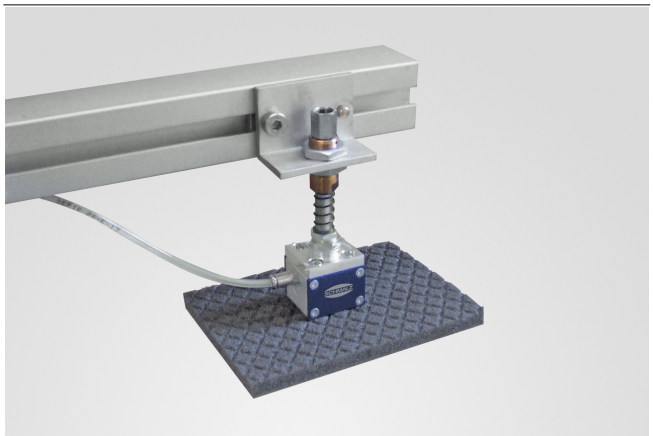

ニードルグリッパー SNG-Mを使用した構造化スポンジの搬送

業界特有のアプリケーションへの適合性

アプリケーション

- 布などの柔らかでたわみやすいワークの搬送に最適なニードルグリッパー
- 繊維強化複合材・不織布・フィルター・自動車の内装部品・発泡材など、真空での搬送が困難なワークのハンドリングに好適

デザイン

- 堅牢なアルミニウム製ハウジング
- 針: 4本 (2)
- 本体右側のエア接続口 (1) または上側/左側の接続口 (3) から圧縮エアを供給することで針を射出し、本体に内蔵するスプリングで収納
- 取付プレートを使用することで、ハンドなどへの取付が容易
- 針の挿入角度: 30°

製品特徴

- コンパクトなデザインで、限られたスペースでの使用に最適
- 内蔵するスプリングによって針が戻るため、シンプルな制御で使用可能
- 針をワークに挿入することで安定した搬送を実現
- ハンドなどへの接続を容易にする取付プレートをラインアップ

© J. Schmalz GmbH / 技術的な変更がある場合がございます / 上で生成された 13.12.2023

シュマルツに連絡してください。 Schmalz K.K / 〒224-0027 横浜市都筑区大棚町3001-7/ +81 45 565-5150 / schmalz@schmalz.co.jp

ニードルグリッパー SNG-M

ストローク: 3.0 mm

発注コード ニードルグリッパー SNG-M

SNG-M	–	4	–	0.8
1		2		3

1 – 製品仕様

タイプ	種類
SNG-M	空圧式、針外向きタイプ、ミニサイズ

2 – 針の本数

タイプ	針の本数
4	4本

3 – 針の径

タイプ	サイズ
0.8	Ø 0.8 mm

ニードルグリッパー SNG-Mは組立済みで納品されます。納品内容は以下の通りです。

- ニードルグリッパー SNG-M

スペアパーツ: 針セット

アクセサリ: 取付プレート (BEF-PL)

発注データ ニードルグリッパー SNG-M

型式*	製品コード
SNG-M 4 0.8	10.01.29.00001

*適切なワンタッチホースコネクタは、「フィルターとコネクタ」の章にある「ワンタッチホースコネクタ」に記載されています。

発注データ スペアパーツ ニードルグリッパー SNG-M

型式	スペアパーツ*		製品コード
SNG-M 4 0.8	スペアパーツセット ニードルグリッパー	ERS SNG-M 4 0.8	10.01.29.00094

*ガイドピストン・スプリング付4本針セット

発注データ アクセサリ ニードルグリッパー SNG-M

型式	アクセサリ*		製品コード
SNG-M 4 0.8	取付けプレート	BEF-PL 31x34x11.5 G1/4-IG SNG	10.01.29.00093

*取付ねじを含む

テクニカルデータ ニードルグリッパー SNG-M

型式	針の数	針の径 [mm]	圧力範囲（作動圧）[bar]	作動温度 [°C]	設置場所	本体質量 [g]
SNG-M 4 0.8	4	0.8	4,0 ~ 6.0 bar	5 ~ 60 °C	BEL	80

シュマルツに連絡してください。 Schmalz K.K / 〒224-0027 横浜市都筑区大棚町3001-7/ +81 45 565-5150 / schmalz@schmalz.co.jp

ニードルグリッパー SNG-M

ストローク: 3.0 mm

デザインデータ ニードルグリッパー SNG-M

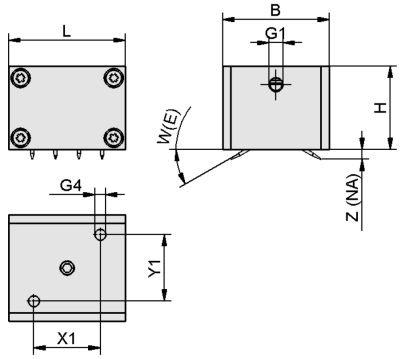

SNG-M

シュマルツに連絡してください。 Schmalz K.K / 〒224-0027 横浜市都筑区大棚町3001-7/ +81 45 565-5150 / schmalz@schmalz.co.jp

ニードルグリッパー SNG-M

ストローク: 3.0 mm

デザインデータ ニードルグリッパー SNG-M

型式	B [mm]	G1	G4	H [mm]	L [mm]	W（E） [°]	X1 [mm]	Y1 [mm]	Z（北米） [mm]
SNG-M 4 0.8	33	M5-F	M4-IG	25	35	30	20	20	3

シュマルツに連絡してください。 Schmalz K.K / 〒224-0027 横浜市都筑区大棚町3001-7/ +81 45 565-5150 / schmalz@schmalz.co.jp